Rollixo

SOLUTION DE MOTORISATION POUR PORTES DE GARAGE ENROULABLES

Le système complet & FACILE À INSTALLER

somfy Building happiness

Rollixo LA NOUVELLE GÉNÉRATION DE RÉCEPTEURS...

Rollixo est la solution complète pour motoriser et automatiser les portes de garage enroulables. Vous savez installer des volets roulants ? Alors, vous savez déjà installer des portes de garage enroulables.
La porte de garage enroulable complète l'offre domotique Somfy.

1. Buzzer alarme
2. Connecteurs accessoires débrochables
3. Connecteurs moteur débrochables
4. Connexion rapide alimentation 230V
5. Eclairage de courtoisie
6. Interface diagnostic à leds
   - moteur & antichute
   - barre palpeuse
   - cellules photoélectriques
7. Sélection des modes de fonctionnement et temporisation
8. Pour aller plus loin : réglage particulier des accessoires

Vous savez déjà l'installer

Système plug & play

- **Barre palpeuse radio :** pas de câblage entre Rollixo et la barre palpeuse
- **Système immédiatement opérationnel sans programmation :** télécommandes pré-appairées en usine
- **Connexions rapides :** alimentation secteur, moteur et accessoires

La solution universelle pour s'adapter à tous les besoins

- **Solution universelle : Radio avec émetteur XSE (pour barre palpeuse radio - optique / résitive) - Filaire (kit connectique optique / résistive)**
- **Détection automatique du type de barre palpeuse (optique* ou résistive)**

- **Motorisation RDO CSI Somfy**

LE + SOMFY

Installation 100% maîtrisée

L'interface d'installation et de diagnostic vous simplifie la tâche. Pas d'hésitation, pas de risque d'erreur :

- **Indication en temps réel des étapes d'installation du système :** moteur, antichute , barre palpeuse, cellules photoélectriques.
- **Réglages des fins de courses et du sens de rotation du moteur** directement accessible depuis l'interface.

LE + SOMFY

Diagnostic immédiat : vous gagnez du temps

- **Avec les 4 leds, indication en temps réel de l'état de tous les éléments du système :** thermique moteur, antichute, barre palpeuse, cellules photoélectriques.

** Barre palpeuse optique : seulement si aimant bas installé*

QUI VOUS FAIT GAGNER EN EFFICACITÉ !

**Rollixo propose une installation 100% maîtrisée, simple et rapide, sans retour chantier.
Son interface d'installation et de diagnostic reste toujours accessible.**

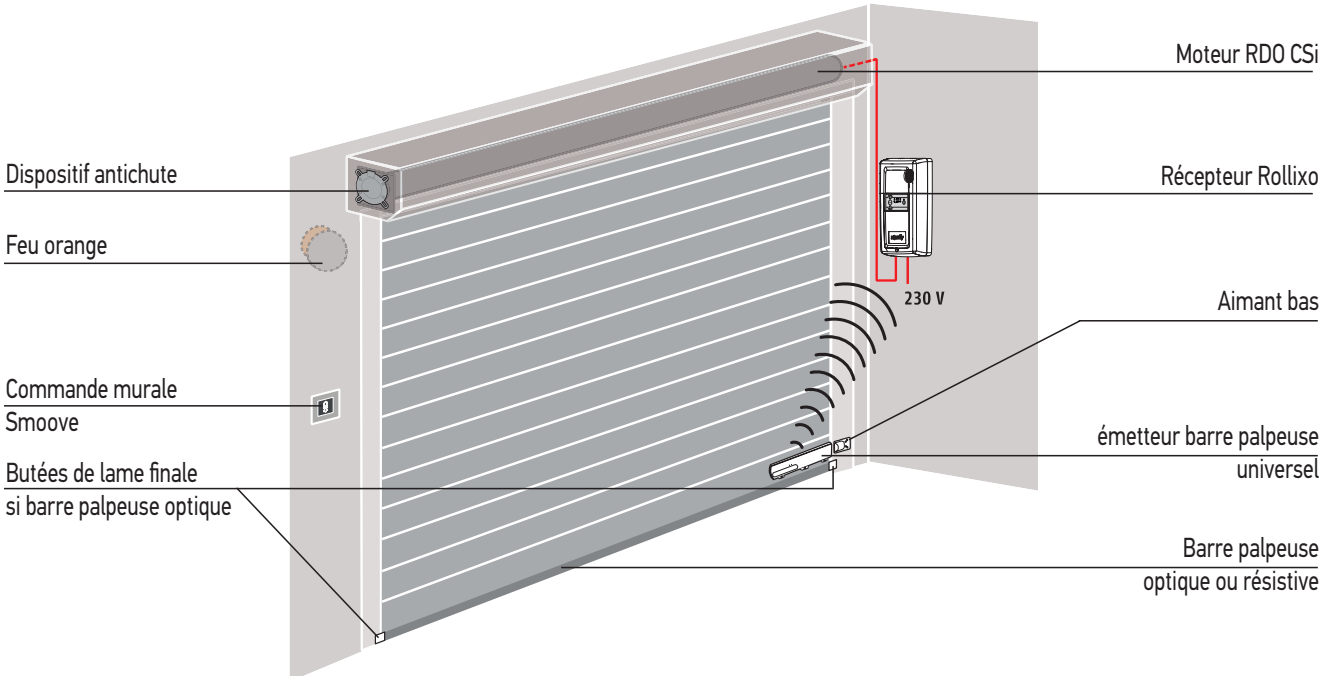

Schéma d'une installation Rollixo avec émetteur barre palpeuse radio

1. Récepteur

ROLLIXO

2. Solution barre palpeuse

Sans fil

Émetteur barre palpeuse universel

Optique

Cellules optiques + profil caoutchouc

Résistive

Bande de contact + profil caoutchouc

Filaire

Optique

Kit connectique optique + Cellules optiques + profil caoutchouc

Résistive

Kit connectique résistif + Bande de contact + profil caoutchouc

3. Moteur et dispositif antichute

RDO CSI ø 50 et ø 60

Dispositifs antichute 79 Nm, 95 Nm, 147 Nm

La solution complète

Rollixo io

> Récepteur Rollixo
> Aimant XSE (pour émetteur universel XSE)
> 2 télécommandes Keygo

Rollixo io Premium

> Récepteur Rollixo
> Aimant XSE (pour émetteur universel XSE)
> 2 télécommandes Keygo
> 1 Buzzer (activé)

Les solutions barres palpeuses et les dispositifs antichute ne sont pas inclus dans les kits. Se reporter au e-catalogue sur somfypro.fr.

Barre palpeuse optique

> Cellules optiques : 1 paire
> Butées de lame finale : 1 paire
> Profil caoutchouc : 5 profils faciles à dimensionner

Barre palpeuse résistive

> Profil caoutchouc avec bande de contact :
Différentes longueurs disponibles de 2,5 à 6 m

Moteurs et dispositifs antichute

Motorisations pour porte de garage enroulable avec commande de secours intégrée.

Moteurs RDO CSI Ø 50
Moteurs RDO CSI Ø 60

L'antichute stoppe la brusque accélération de la porte à la descente, conformément aux exigences de la norme EN 12604.

Antichute 79 Nm
Antichute 95 Nm
Antichute 147 Nm

Accessoires de sécurité optionnels

Buzzer alarme
Pour alerter en cas de tentative d'intrusion (soulèvement de la porte de garage) : sirène alarme 100 dB.

Cellules photoélectriques *
Pour détecter un objet ou une personne dans la zone de fermeture et arrêter immédiatement le moteur.

Feu orange *
Pour signaler l'ouverture et la fermeture de la porte de garage.

Caractéristiques techniques

Alimentation secteur	230 V - 50/60 Hz
Isolation électrique	Classe 1
Puissance moteur maximum	230 V - 1250 W
Fréquence radio	io : 868-870 MHz
Nombre de télécommandes mémorisables	mono-directionnelles : 30 bi-directionnelles : illimité
Température de fonctionnement	-20°C à +60°C
Indice de protection	IP 20
Eclairage de courtoisie intégré	230 V - 25 W maximum - E14
Entrées de sécurité	3 entrées contact sec NF (normalement fermé) dédiées pour : - Barre palpeuse filaire : optique ou résistive - Dispositif antichute - Cellules photoélectriques
Entrée de commande filaire	Contact sec NO (normalement ouvert)
Feu orange*	Feu orange à led basse consommation uniquement : 24V - 4 W maximum

** obligatoire si fonctionnement en mode automatique ou porte de garage donnant sur la voie publique*

QUI VOUS FAIT GAGNER DES CLIENTS !

3 ANS GARANTIE

Pour vos clients, les arguments gagnants

Sécurité et confort d'utilisation au quotidien

- **Lumière de courtoisie intégrée**
- **Point de commande intégré**
- **Mode vacances :** blocage de toute tentative d'ouverture de la porte lors d'une absence.
- **Protection contre l'intrusion :** buzzer alarme pour détecter toutes les tentatives de soulèvement de la porte de garage.

Une installation personnalisable

Une gamme d'accessoires pour le confort et la sécurité des utilisateurs : feu orange, cellules photoélectriques...

Une installation évolutive à tout moment

> **En choisissant la motorisation Somfy pour porte de garage, vous pouvez compléter l'installation de vos clients** au gré de leurs besoins et de leur budget.

> **Pour compléter l'installation :**

Smoove sensitif io
Commande murale sans fil toujours à portée de main pour commander la porte de garage depuis l'intérieur de la maison.

Clavier à code métal io
Clavier à code extérieur pour commander jusqu'à deux équipements io.

Keytis 4 Home io
Télécommande de poche pour 4 produits.
- Touche «maison» : fonction fermeture centralisée.
- Retour d'Information : signal lumineux et sonore.

Keytis Home Alarme io
Télécommande de poche pour activer / désactiver l'alarme et manœuvrer le portail et la porte de garage.
- Touche «maison» : fonction fermeture centralisée.
- Retour d'Information : signal lumineux et sonore.

LE + SOMFY

Rollixo est compatible avec tous les points de commande de la maison.

LE + SOMFY

La maison connectée & la porte de garage connectée

TaHoma® est une interface de pilotage simple, intuitive et évolutive, accessible depuis Internet via un ordinateur, une tablette ou un smartphone.

L'application TaHoma® est disponible pour Android et iOS.

Connexoon® est un système de pilotage intuitif pour commander à distance l'ouverture et la fermeture de votre porte de garage depuis un smartphone.

L'application Connexoon Accès est disponible pour Android et iOS.

Somfy
1 place du Crêtet
BP 138 - 74307 Cluses Cedex
France
actipro@somfy.com
www.somfypro.fr

A BRAND OF SOMFY GROUP

Photos : Somfy, Studio Sémaphore, Arnaud Childéric • SOMFY ACTIVITÉS SA, capital 35.000.000 euros, RCS Annecy 303.970.230 • ©SOMFY 07/2017 - **Réf. 9015286**